Серия 6, Сушилня с термопомпа, 9 kg
WQN246D0BY

Допълнителни аксесоари

WMZ20600	Кошничка за вълна
WTZ27500	Свързващ елемент с издърпваща се полица
WTZ27510	Свързващ кит

Сушилнята с термопомпа, която осигурява постоянно ниска консумация на енергия със самопочистващ се кондензатор и се грижи за дрехите ви благодарение на функциите Auto Dry и Smart Dry.

- **Самопочистващ се кондензатор**: Автоматично почиства кондензатора, за да поддържа постоянна консумация на енергия.
- **Auto Dry**: автоматично изсушава до точната степен на сухота, която желаете.
- **Smart Dry**: вашата свързана сушилня и пералня препоръчват правилната програма за сушене.
- **Home Connect – домакински уреди с интелигентна свързаност за по-лесно ежедневие.**
- **Speed Perfect**: Спестете до 38% от времето за сушене.

Техническа информация

за вграждане/ свободностоящ: ..... Свободностоящ
Подвижен капак: ..... не
Панта на вратата: ..... Вдясно
Дължина на захранващия кабел: ..... 145 cm
Размери на уреда: ..... 842x598x613 mm
Нето тегло: ..... 51.4 kg
Флуорирани парникови газове: R290
Херметично затворено оборудване: ..... Да
Power consumption standby/network: Моля спазвайте указанията в инструкцията за употреба, когато искате да изключите функцията WiFi.: ..... 2.0 W
EAN код: 4242005571338
Мощност: ..... 800 W
Ток: ..... 10 A
Напрежение: ..... 220-240 V
Честота: ..... 50 Hz
Максимална вместимост в kg (ЕС 2017/1369): ..... 9.0 kg
Клас на енергийна ефективност[1]: ..... B
Средно потребление на енергия на цикъл (ЕС 2017/1369): .... 0.92 kWh/цикъл
Средно потребление на енергия за 100 цикъла (ЕС 2017/1369): 92 kWh/100 cycles
Ефективност на кондензиране (ЕС 2017/1369): ..... 91 %
Продължителност на програмата при половин капацитет (ЕС 2017/1369): 2:40
Продължителност на програмата при номинален капацитет (ЕС 2017/1369): 4:25

4 242005 571338

[1] Скала на енергийните класове от A до G

Серия 6, Сушилня с термопомпа, 9 kg
WQN246D0BY

Сушилнята с термопомпа, която осигурява постоянно ниска консумация на енергия със самопочистващ се кондензатор и се грижи за дрехите ви благодарение на функциите Auto Dry и Smart Dry.

Мощност и потребление

- Клас на енергийна ефективност[1]: B
- Енергийна консумация[2]: 92 kWh
- Капацитет на сушене[3]: 9 кг
- Продължителност[3]: 4:25 ч:мин
- Клас на шум: A (по скала от A до D)
- Ниво на шум[3]: 59 dB (A) re 1 pW
- Клас на кондензационна ефективност: B (по скала от A до D)
- Кондензационна ефективност[3]: 91%
- Клас на ремонтопригодност: A (по скала от A до E)

Програми

- Стандартни програми: памук, лесна грижа
- Програма за спално бельо: намалява заплитането на големи дрехи благодарение на обръщащия се барабан
- Програми чрез приложението: shirts/blouses, Downs clothes, Спортно облекло, Импрегниране, Вълна Finish, Временна програма-студено
- Специални програми: Програми чрез приложението, Памук, Спално бельо, Ризи/Блузи, Памук Еко, Деликатно пране, Хавлии, Хигиена Plus, Смесено пране, Night Dry, Супер бързо 40', Спортно облекло, Синтетика, Времева програма за топло пране

Функции

- Home Connect: Дистанционно наблюдение и управление, Управление на енергията, Дистанционна диагностика, SmartDry, Допълнителни програми чрез изтегляне. Винаги поддържайте уреда си актуален чрез актуализации на софтуера.
- SmartDry: Програма за перфектно изсушаване базирана на последния цикъл на пране
- Speed Perfect: Намалете времето за сушене в избрани програми
- Опция за половин зареждане: оптимизира сушенето при по-малко дрехи
- Защита от намачкване 120 мин в края на програмата
- TouchControl бутони: Основни настройки, Отлагане на края на програмата, По-малко гладене, Дистанционно стартиране, Нежно сушене, SmartDry, Старт/Презареждане/Пауза, SpeedPerfect, задача за сушене, Отлагане на края на програмата

Комфорт и сигурност

- Самопочистващ се кондензатор
- Елегантен и ергономично наклонен контролен панел за лесна употреба
- Голям, прегледен LED-дисплей за показание на остатъчното време и 24 ч предварителен избор за край на програмата, хода на програмата, допълнителни функции.
- Препоръка при зареждане
- Индикация за дозареждане
- SilentPowerDrive:най-енергоспестяваща и най-тиха технология на двигателя
- AutoDry технология
- Осветен програматор с интегриран ключ за вкл./изкл.
- Sensitive Drying System: Голям барабан от неръждаема стомана с щадяща тъканите структура, ребра със Soft-дизайн
- Антивибрационен дизайн: повече стабилност и безшумност при работа
- Интериорно LED осветление
- Дренажен комплект
- Детска защита: блокиране на програмите и вратата
- Звуков сигнал за край на програмата
- Брояч: брои завършени програми
- Люк black-black
- Метална кука за затваряне на вратата

Техническа информация

- Възможност за поставяне в ниша с височина 85 см
- Размери (В x Ш): 842 мм x 598 мм
- Дълбочина на уреда: 613 мм
- Дълбочина на уреда заедно с вратата: 648 мм
- Дълбочина на уреда при отворена врата: 1096 мм

[1] Скала на класовете за енергийна ефективност от A до G

2 Среднопретеглена консумация на енергия за 100 цикъла на сушене в kWh с програмата Eco

[3] Програма Eco при пълно натоварване

Серия 6, Сушилня с термопомпа, 9 kg
WQN246D0BY

Измерване в мм

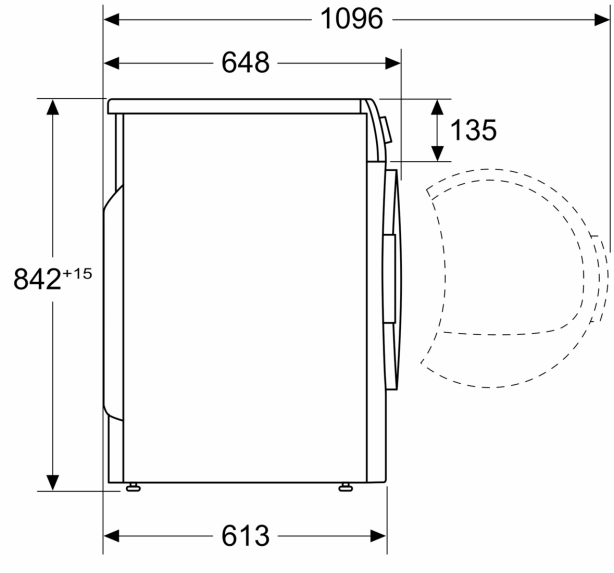
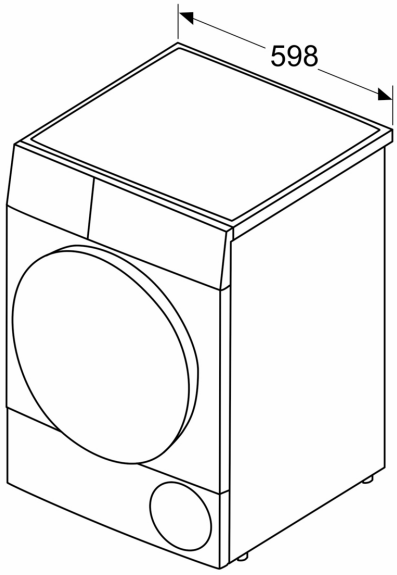
Измерване в mm