Серия 8, Пералня, предно зареждане, 11 kg, 1600 rpm
WGB266A5BY





- **i-DOS с Detergent Scan**: забрави за ръчното дозиране и спести до 38% препарат – сега още по-лесно.
- **i-DOS**: без ръчно дозиране и с до 38% по-малко разход на препарат.
- **Iron Assist**: до 50% по-малко намачквания. [2]
- **30-минутен цикъл, който изпира отлично, дори и упоритите петна.**
- **Added Steam**: по-малко гладене, повече време за теб.

Техническа информация

Клас на енергийна ефективност[1]: ..... A
Претеглена консумация на енергия в kWh за 100 цикъла на пране по програма eco 40-60: .....42 kWh/100 cycles
Максимална вместимост в kg (EC 2017/1369): ..... 11.0 kg
Консумацията на вода по екопрограмата в литри за цикъл: ..... 44 l
Продължителност на еко 40-60 програма в часове и минути при пълно зареждане: .....3:59 ч
Клас на ефективност на центрофугиране за програма eco 40-60: . A
Клас на емисия на шум във въздуха: ..... A
Въздушни шумови емисии: ..... 72 dB(A) re 1pW
за вграждане/ свободностоящ: .....Свободностоящ
размери на продукта: .....845x598x590 mm
Нето тегло: .....82.7 kg
Мощност: .....2300 W
Ток: .....10 A
Напрежение: .....220-240 V
Честота: ..... 50 Hz
Дължина на захранващия кабел: ..... 160 cm
Панта на вратата: ..... Ляво
Колела: .....не
EAN код: 4242005602704
Типология на инсталиране: .....Свободностояща

4 242005 602704

[1] Скала на енергийните класове от A до G

[2] Test № E-0323-PT-22 на Германския институт за текстил и фасадни изследвания в Денкендорф (DITF) от 12.07.22 г., свързано с намаляването на гънките на памучни облекла от търговската мрежа (тениски и ризи) в програмата Iron Assist в съответствие с DIN EN ISO 15487 в сравнение с текстил, който не е третиран с Iron Assist.

Серия 8, Пералня, предно зареждане, 11 kg, 1600 rpm
WGB266A5BY

Мощност и потребление

- Клас на енергийна ефективност[1]: A
- Клас: A -20%: 20% по-ефективена от граничната стойност на клас на енергийна ефективност A****
- Енергия[2] / Вода[3]: 42 kWh / 44 литри
- Капацитет: 1 - 11 кг
- Продължителност на програмата[4]: 3:59 ч:мин
- Клас на ефективност на сушене с центрофугиране: A
- Скорост на центрофугиране**: 400 - 1600 об/мин
- Ниво на шум: 72 dB (A) за 1 pW
- Клас на излъчван въздушен шум: A

Програми

- Стандартни програми: памук, лесна грижа, деликатни / коприна, вълна /ръчно пране
- Автоматична програма: сензорно контролирано пране и дозиране
- Iron Assist: Програма с пара, която намалява гънките върху сухи дрехи
- Специални програми: автоматична, оттичане / центрофуга, бърза/ микс, спортно облекло, еднократно изплакване, Екстра кратка 30'/15'
- Програми през апликацията: Automatic Soft, Down, Почистване на барабана (с напомняне), Ризи/блузи, Дънки/тъмно пране, По-малко микропластмаси, Outdoor

Функции

- Home Connect: Дистанционно наблюдение и управление, Управление на разхода на енергия, Дистанционна диагностика, допълнителни програми за изтегляне. Винаги поддържайте уреда си актуален чрез актуализация на фърмуера.
- i-DOS: дозира напълно автоматично течен препарат и омекотител
- Detergent Scan: Баркод сканиране на течен перилен препарат и омекотител
- Stain automatic – автоматично отстраняване на 6 вида петна с едно натискане на бутон, а чрез Home Connect – до 18 вида петна.
- Опцията „Добавена пара“ може да намали намачкването с до 40% по време на цикъла на пране.*****
- TouchControl бутони: включване/ изключване, готовност, избор на петна, i-DOS 2.0 1, i-DOS 2.0 2, заключв. срещу достъп на деца, запаметяване, мощно изплакване, Remote Start, Старт/ Пауза с възможност за добавяне на пране, температура, променлива скорост, предпране, избор на обороти/спиране на изплакването

Комфорт и сигурност

- Функция дозареждане: може да добавите още дрехи, след като сте пуснали пералнята.
- Индикация за дозареждане
- Елегантен и ергономично наклонен контролен панел за по лесна употреба
- 4D Wash System: перфектни резултати, дори при пълно зареждане.
- Hygiene Plus: почиства прането и убива микробите ефективно
- Mini Load: Перете единични дрехи и малки количества пране.
- XXL обем на барабана 70 л
- Интериорно LED осветление
- VarioDrum: изпира прането нежно.
- 32 cm-врата, хром, сивочерно с 182° ъгъл на отваряне
- Пауза / Функция дозареждане
- SilentPower Drive: тих мотор с 10 годишна гаранция
- 10 години гаранция на EcoSilence Drive
- Антивибрационен дизайн: повече стабилност и безшумност при работа
- ActiveWater Plus: регулира разхода на вода според по-малките количества пране.
- Шумоизолация чрез дънната плоча
- Шумоизолация чрез допълнителен изолиращ материал
- AquaSensor за оптимални резултати
- AquaStop с доживотна гаранция
- Сензорен селектор на програми със сензорни бутони
- Разпознаване на пяната за премахване на излишната пяна
- Показание за предозиране
- Автоматика за стабилизиране
- Детска защита: блокиране на програмите и вратата
- Сигнал в края на програмата
- Лесно почистване на чекмеджето за препарати
- Брояч: брои завършени програми

Техническа информация

- Може да се постави един върху друг с помощта на комплект за стифиране, съвместим със сушилнята.
- Възможност за поставяне в ниша с височина 85 см
- Размери (В x Ш): 84.5 см x 59.8 см
- Дълбочина: 59.0 см
- Дълбочина с вратата: 64.8 см
- Дълбочина с отворена врата: 109.0 см

[1] Скала на класовете за енергийна ефективност от A до G

[2] Енергийна консумация в kWh за 100 пълни цикъла (на програма Eco 40-60)

[3] Претеглена консумация на вода в литри за цикъл (на програма Eco 40-60)

[4] Продължителност на програма Eco 40-60

**Максималната скорост на въртене автоматично се намалява при дисбаланс на прането.

**** С 20% по-енергийно ефективен (42 kWh/100 цикъла) от граничната стойност (53 kWh / 100 цикъла) за енергиен клас A съгласно делегиран Регламент (ЕС) 2019/2014.

***** Тест № E-0096-PT-24 на Германския институт за текстил и влакна (Deutschen Institute für Textil- und Faserforschung Denkendorf, DITF) от 20.02.24, относно намаляването на намачкването на търговски памучни облекла (тениски и ризи) в програмата Mix с натоварване от 4 кг и активирана опция за добавена пара, в сравнение с текстили, които не са третирани с опцията за добавена пара, съгласно DIN EN ISO 15487.

* Моля, намерете гаранционните условия съгласно https://www.bosch-home.bg/mybosch

Серия 8, Пералня, предно зареждане, 11 kg, 1600 rpm
WGB266A5BY

Измерване в mm

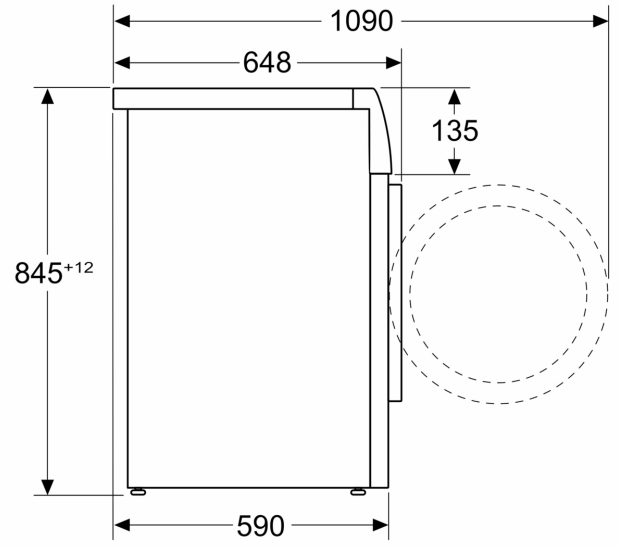

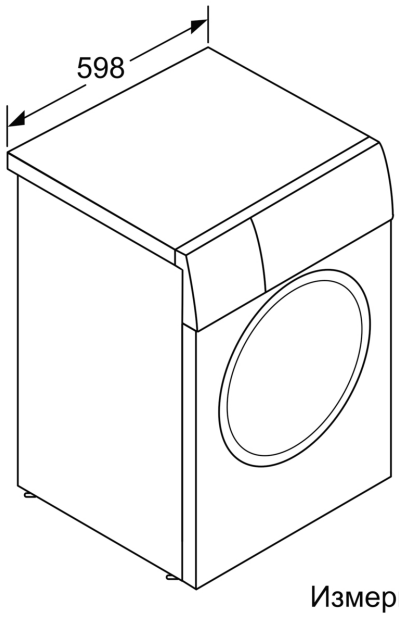

Измерване в мм