Серия 6, Съдомиялна за пълно вграждане, 60 cm
SMV6YCX15E

Съдомиялна машина с енергиен клас A, благодарение на нашите интелигентни решения за пестене на енергия, без компромиси за перфектни резултати.













- **PerfectDry**: 2x по-добро изсушаване на пластмаса с миялни PerfectDry*. [2]
- **Неръждаема стомана с частично намален CO_2 отпечатък – за по-нисък въглероден отпечатък при производството.**
- **Технологията Silence Pro – изключително тиха съдомиялна, само 40 dB.**
- **InfoLight**: червена светлина проектирана на пода показва дали уредът ви е включен или изключен
- **Flex кошници**: гъвкаво и практично решение за лесно зареждане.

Допълнителни аксесоари

SMZ2014	Преграда за кошница / чаши за вино
SMZ5000	Комплект за съдомиялна, за вази / шишета
SMZ5100	Варио кошница за прибори

Техническа информация

Клас на енергийна ефективност[1]: ..... A
Потребление на енергия за 100 цикъла на Еко програмата: .....54 kWh/100 cycles
Максимален брой настройки: 14
Консумацията на вода по екопрограмата в литри за цикъл: ..... 9.0 l
Продължителност на програмата: .....4:55 ч
Въздушни шумови емисии: ..... 40 dB(A) re 1pW
Клас на емисия на шум във въздуха: ..... B
за вграждане/ свободностоящ: ..... За вграждане
Височина на подвижен плот: .....0 mm
Размери на нишата за монтаж (В x Ш x Д): 815-875 x 600 x 550 mm
Дълбочина с отворена на 90° врата: ..... 1150 mm
Регулируеми кречета: .....Да – всички от предната част
Максимална регулировка на кречетата: .....60 mm
Регулируем цокъл: .....И хоризонтално, и вертикално
Нето тегло: .....45.1 kg
Бруто тегло: ..... 47.0 kg
Мощност: .....2400 W
Ток: .....10 A
Напрежение: .....220-240 V
Честота: ..... 50; 60 Hz
Макс. допустима твърдост на водата: .....50°DH
Дължина на захранващия кабел: ..... 175 cm
Вид щепсел: ..... Gardy щепсел със заземяване
Дължина на маркуча за входящата вода: ..... 165 cm
Дължина на отходния маркуч: ..... 190 cm
EAN код: 4242005594368
Типология на инсталиране: ..... За пълно вграждане

4 242005 594368

[1] Скала на енергийните класове от A до G

[2] Резултати от сушене на съдомиялна Bosch с технология PerfectDry в сравнение със съпоставима съдомиялна Bosch без технология PerfectDry, въз основа на стандартни домакински пластмасови съдове, определени в програма Eco50 с използване на Finish Ultimate Plus.

Серия 6, Съдомиялна за пълно вграждане, 60 cm
SMV6YCX15E

Съдомиялна машина с енергиен клас A, благодарение на нашите интелигентни решения за пестене на енергия, без компромиси за перфектни резултати.

Капацитет / разход
- Клас на енергийна ефективност[1]: A
- Енергия[2]/ Вода[3]: 54 kWh / 9 литра
- Капацитет: 14 комплекта
- Времетраене на програмата[4]: 4:55 (ч:мин)
- Ниво на шум: 40 dB(A) re 1 pW
- Клас на шумоизолация: B
- Ниво на шум (програма Silence 50°C): 39 dB (A) re 1 pW

Програми и функции
- 6 програми: Eco 50 AC, Auto 45-65° 45-65 AC, Intensive 70 AC, Express 60° 60 AC, Silence 50 AC, Favourite
- Функция Favourite / Предварително изплакване
- 4 специални функции: Remote Start, Extra Dry, Half Load, SpeedPerfectPlus
- MachineCare програма
- Допълнителни опции чрез приложението Home Connect: HygienePlus, Silence on demand

Дизайн и комфорт
- Зеолит сушене
- EfficientDry и топлообменник
- AquaSensor
- Асистент за дозиране
- SilentPowerDrive мотор
- Самопочистваща се филтърна система с трислоен гофриран филтър
- Материал на вътрешната част: неръждаема стомана (https://www.bosch-home.bg/specials/campaigns/polynox)

Характеристики
- Flex кошници
- Vario-чекмедже
- Регулируема по височина горна кошница с Rackmatic (3-степени)
- Колела с ниско триене на долната кошница
- Стопер за рафт, който предотвратява излизането на долната кошница.
- Сгъваеми поставки в горната кошница (2x)
- Сгъваеми поставки в долната кошница (2x)
- 2 рафта за чашки в горната кошница
- 2 рафта за чаши в долната кошница

Индикатори и управление
- Home Connect активиран чрез Wi-Fi
- Управление- отгоре
- Текст на контролния панел(английски)
- Info Light (червено)
- Електронен индикатор за оставащото време в минути
- Акустичен сигнал в края на програмата
- Отложен старт: 1-24 часа

Безопасност
- AquaStop с доживотна гаранция
- Технология за предпазване на стъкло

Аксесоари
- Включена фуния за добавяне на сол
- Фолио за предпазване от парата

Размери
- Размери на уреда (ВхШхД): 81.5 x 59.8 x 55 cm

[1] Скала на класовете за енергийна ефективност от A до G

[2] Консумация на енергия в kWh за 100 цикъка (на програма икономично 50 AC)

[3] Консумация на вода в литри за цикъл (на програма икономично 50 AC)

[4] Продължителност на програмата икономично 50 AC

* Моля, намерете гаранционните условия съгласно https://www.bosch-home.bg/

Серия 6, Съдомиялна за пълно вграждане, 60 cm
SMV6YCX15E

измерване в мм

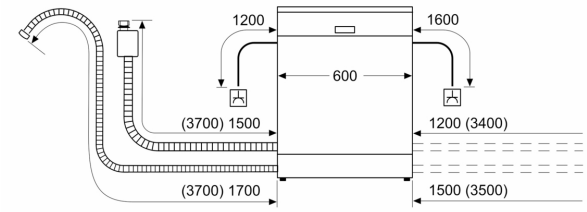

⏚ контакт
( ) стойности с комплекта за удължение

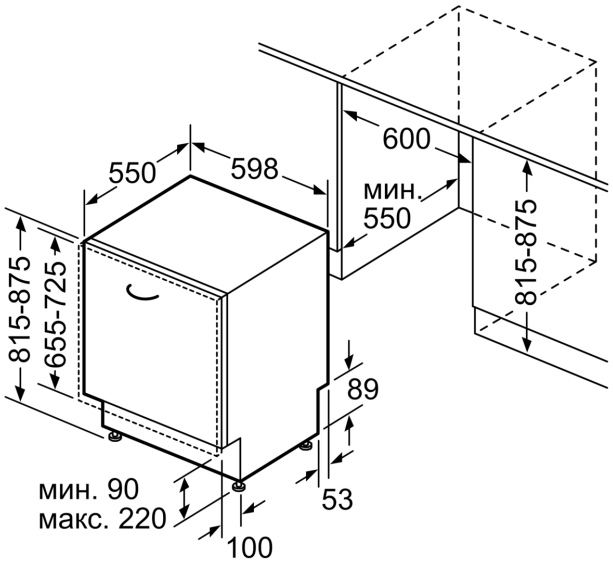

Измерване в мм