Серия 2, Съдомиялна за пълно вграждане, 60 cm
SMV2IVX59E







Свързана съдомиялна машина с опция за намаляване на шума по всяко време чрез приложението Home Connect.

- **ExtraDry**: допълнителна опция за оптимално изсушаване на съдовете
- **Silence Plus – впечатляващо тиха съдомиялна, само 44 dB.**
- **InfoLight**: червена светлина проектирана на пода показва дали уредът ви е включен или изключен
- **Чекмедже Vario**: повече място на третото ниво.
- **Home Connect**: Управлявайте съдомиялната си машина отвсякъде и извлечете максимума от нея.

Техническа информация

Клас на енергийна ефективност[1]: ..... D
Потребление на енергия за 100 цикъла на Еко програмата: .....84 kWh/100 cycles
Максимален брой настройки: 13
Консумацията на вода по екопрограмата в литри за цикъл: ..... 9.0 l
Продължителност на програмата: .....4:30 ч
Въздушни шумови емисии: ..... 44 dB(A) re 1pW
Клас на емисия на шум във въздуха: ..... B
за вграждане/ свободностоящ: ..... За вграждане
Височина на подвижен плот: .....0 mm
Размери на нишата за монтаж (В x Ш x Д): 815-875 x 600 x 550 mm
Дълбочина с отворена на 90° врата: ..... 1150 mm
Регулируеми кракета: .....Да – всички от предната част
Максимална регулировка на кракетата: .....60 mm
Регулируем цокъл: .....И хоризонтално, и вертикално
Нето тегло: .....32.1 kg
Бруто тегло: ..... 33.9 kg
Мощност: .....2400 W
Ток: .....10 A
Напрежение: .....220-240 V
Честота: ..... 50; 60 Hz
Макс. допустима твърдост на водата: .....50°DH
Дължина на захранващия кабел: ..... 175 cm
Вид щепсел: ..... Gardy щепсел със заземяване
Дължина на маркуча за входящата вода: ..... 165 cm
Дължина на отходния маркуч: ..... 190 cm
EAN код: 4242005581542
Типология на инсталиране: ..... За пълно вграждане

Допълнителни аксесоари

SMZ2014	Преграда за кошница / чаши за вино
SMZ5000	Комплект за съдомиялна, за вази / шишета
SMZ5100	Варио кошница за прибори

4 242005 581542

[1] Скала на енергийните класове от A до G

Серия 2, Съдомиялна за пълно вграждане, 60 cm
SMV2IVX59E

Свързана съдомиялна машина с опция за намаляване на шума по всяко време чрез приложението Home Connect.

Капацитет / разход

- Клас на енергийна ефективност[1]: D
- Енергия[2]/ Вода[3]: 84 kWh / 9 литра
- Капацитет: 13 комплекта
- Времетраене на програмата[4]: 4:30 (ч:мин)
- Ниво на шум: 44 dB(A) re 1 pW
- Клас на шумоизолация: B

Програми и функции

- 5 програми: Eco 50 AC, Auto 45-65° 45-65 AC, Intensive 70 AC, Express 65° 65 AC, Favourite
- Функция Favourite / Предварително изплакване
- 4 специални функции: Remote Start, Extra Dry, Half Load, SpeedPerfect
- MachineCare програма
- Допълнителни опции чрез приложението Home Connect: HygienePlus, Quick S, Silence on demand

Дизайн и комфорт

- AquaSensor
- Асистент за дозиране
- SilentPowerDrive мотор
- Самопочистваща се филтърна система с трислоен гофриран филтър
- Материал на вътрешната част: неръждаема стомана/ полинокс (https://www.bosch-home.bg/specials/campaigns/polynox)

Характеристики

- Vario-кошници
- Vario-чекмедже
- Регулируема по височина горна кошница с Rackmatic (3-степени)
- Колела с ниско триене на долната кошница
- Стопер за рафт, който предотвратява излизането на долната кошница.
- 2 рафта за чашки в горната кошница

Индикатори и управление

- Home Connect активиран чрез Wi-Fi
- Управление- отгоре
- Текст на контролния панел(английски)
- Info Light (червено)
- Акустичен сигнал в края на програмата
- 9 h

Безопасност

- AquaStop с доживотна гаранция
- Технология за предпазване на стъкло

Аксесоари

- Фолио за предпазване от парата

Размери

- Размери на уреда (ВхШхД): 81.5 x 59.8 x 55 cm

[1] Скала на класовете за енергийна ефективност от A до G

[2] Консумация на енергия в kWh за 100 цикъка (на програма икономично 50 AC)

[3] Консумация на вода в литри за цикъл (на програма икономично 50 AC)

[4] Продължителност на програмата икономично 50 AC

* Моля, намерете гаранционните условия съгласно https://www.bosch-home.bg/

Серия 2, Съдомиялна за пълно вграждане, 60 cm
SMV2IVX59E

измерване в мм

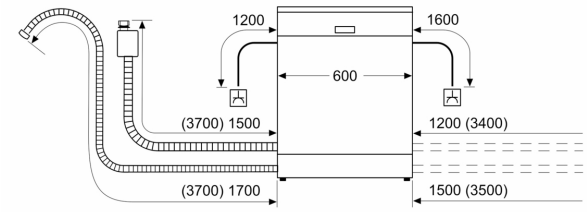

⏚ контакт
( ) стойности с комплекта за удължение

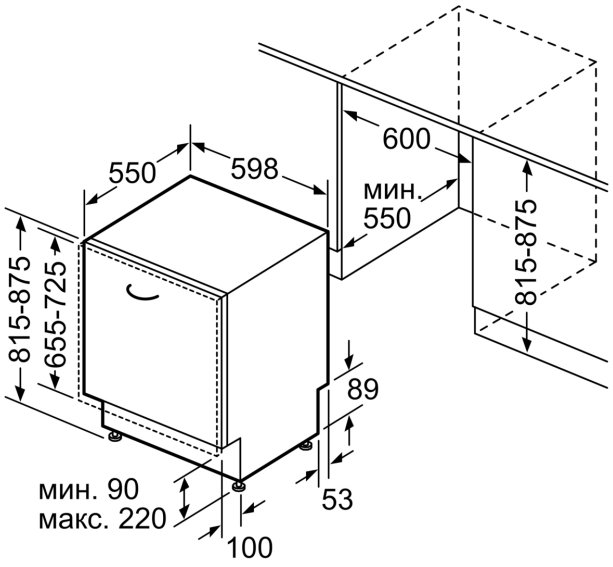

Измерване в мм