Серия 6, Полуинтегрирана съдомиялна, 60 cm, Стомана SMI6ECS17E

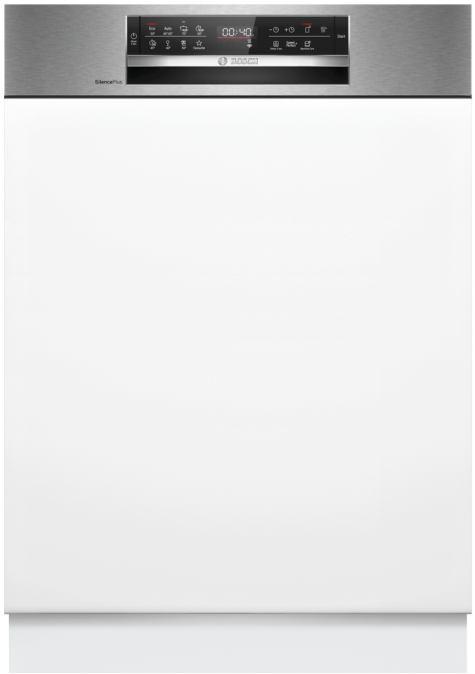

По-добри резултати при сушене с интензивна зона за почистване на вашите трудни за измиване съдове.

- **Консумация на енергия A-10%**: нашата най-икономична съдомиялна.
- **EfficientDry**: автоматично отваряне на вратата в края на програмата за оптимално естествено изсушаване.
- **Неръждаема стомана с частично намален CO_2 отпечатък – за по-нисък въглероден отпечатък при производството.**
- **Extra Clean Zone – още по-щателно измиване на съдове в най-горната кошница.**
- **Silence Plus – впечатляващо тиха съдомиялна, само 42 dB.**

Техническа информация

Клас на енергийна ефективност[1]: ..... A
Потребление на енергия за 100 цикъла на Еко програмата: .....49 kWh/100 cycles
Максимален брой настройки: 14
Консумацията на вода по екопрограмата в литри за цикъл: ..... 9.0 l
Продължителност на програмата: .....4:55 ч
Въздушни шумови емисии: ..... 42 dB(A) re 1pW
Клас на емисия на шум във въздуха: ..... B
за вграждане/ свободностоящ: ..... За вграждане
Височина на подвижен плот: .....0 mm
Размери на нишата за монтаж (В x Ш x Д): 815-875 x 600 x 550 mm
Дълбочина с отворена на 90° врата: ..... 1150 mm
Регулируеми крачета: .....Да – всички от предната част
Максимална регулировка на крачетата: .....60 mm
Регулируем цокъл: .....И хоризонтално, и вертикално
Нето тегло: .....36.0 kg
Бруто тегло: ..... 38.0 kg
Мощност: .....2400 W
Ток: .....10 A
Напрежение: .....220-240 V
Честота: ..... 50; 60 Hz
Макс. допустима твърдост на водата: .....50°DH
Дължина на захранващия кабел: ..... 175 cm
Вид щепсел: ..... Gardy щепсел със заземяване
Дължина на маркуча за входящата вода: ..... 165 cm
Дължина на отходния маркуч: ..... 190 cm
EAN код: 4242005595877
Типология на инсталиране: .....Полу-вградена

Допълнителни аксесоари

SMZ2014	Преграда за кошница / чаши за вино
SMZ5000	Комплект за съдомиялна, за вази / шишета
SMZ5100	Варио кошница за прибори

[1] Скала на енергийните класове от A до G

Серия 6, Полуинтегрирана съдомиялна, 60 cm, Стомана SMI6ECS17E

По-добри резултати при сушене с интензивна зона за почистване на вашите трудни за измиване съдове.

Капацитет / разход
- Клас на енергийна ефективност[1]: A
- Консумация на енергия: A -10%; 10% по-ефективен от граничната стойност на енергиен клас A[5]
- Енергия[2]/ Вода[3]: 49 kWh / 9 литра
- Капацитет: 14 комплекта
- Времетраене на програмата[4]: 4:55 (ч:мин)
- Ниво на шум: 42 dB(A) re 1 pW
- Клас на шумоизолация: B
- Ниво на шум (програма Silence 50°C): 41 dB (A) re 1 pW

Програми и функции
- 8 програми: Eco 50 AC, Auto 45-65° 45-65 AC, Intensive 70 AC, Express 60° 60 AC, Express 45° 45 AC, Glass 40 AC, Silence 50 AC, Favourite
- Функция Favourite / Предварително изплакване
- 4 специални функции: Remote Start, Extra Dry, Intensive Zone, SpeedPerfectPlus
- MachineCare програма
- Допълнителни опции чрез приложението Home Connect: Half Load, HygienePlus, Silence on demand

Дизайн и комфорт
- EfficientDry и топлообменник
- AquaSensor
- Асистент за дозиране
- SilentPowerDrive мотор
- Самопочистваща се филтърна система с трислоен гофриран филтър
- Материал на вътрешната част: неръждаема стомана (https://www.bosch-home.bg/specials/campaigns/polynox)

Характеристики
- Max Flex кошници със сгъваеми рафтове, обозначени с червен цвят
- Extra Clean Zone
- Vario-чекмедже
- Регулируема по височина горна кошница с Rackmatic (3-степени)
- Лесно изтегляне на плъзгача на горната кошница
- Колела с ниско триене на долната кошница
- Цветни защитни ленти против приплъзване в горната кошница
- Стопер за рафт, който предотвратява излизането на долната кошница.
- Сгъваеми поставки в горната кошница (2x)
- Сгъваеми поставки в долната кошница (6 x)
- 2 рафта за чаши с предна част от мек силикон в горната кошница
- 2 рафта за чаши в долната кошница

Индикатори и управление
- Home Connect активиран чрез Wi-Fi
- Пиезо управление TouchControl (черно)
- Текст на контролния панел(английски)
- EmotionLight
- Електронно показание на остатъчното време в минути
- Индикатор за хода на програмата
- Отложен старт: 1-24 часа

Безопасност
- AquaStop с доживотна гаранция
- Защита за деца: заключване на бутони
- Технология за предпазване на стъкло

Аксесоари
- Включена фуния за добавяне на сол
- Фолио за предпазване от парата

Размери
- Размери на уреда (ВхШхД): 81.5 x 59.8 x 57.3 cm

[1] Скала на класовете за енергийна ефективност от A до G

[2] Консумация на енергия в kWh за 100 цикъка (на програма икономично 50 AC)

[3] Консумация на вода в литри за цикъл (на програма икономично 50 AC)

[4] Продължителност на програмата икономично 50 AC

[5] Поне 10% по-енергийно ефективен (48,8 kWh/100 цикъла) от граничната стойност (54,3 kWh/100 цикъла) за енергиен клас A съгласно Делегираните регламенти на ЕС 2019/2017 (Енергиен етикет) и 2019/2022 (Екодизайн).

* Моля, намерете гаранционните условия съгласно https://www.bosch-home.bg/

Серия 6, Полуинтегрирана съдомиялна, 60 cm, Стомана
SMI6ECS17E

измерване в мм

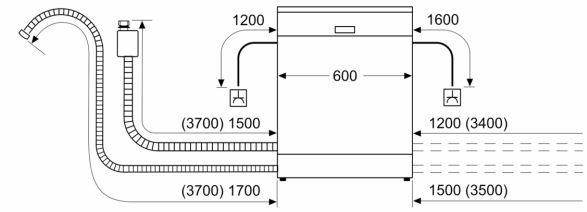

⏚ контакт
( ) стойности с комплекта за удължение

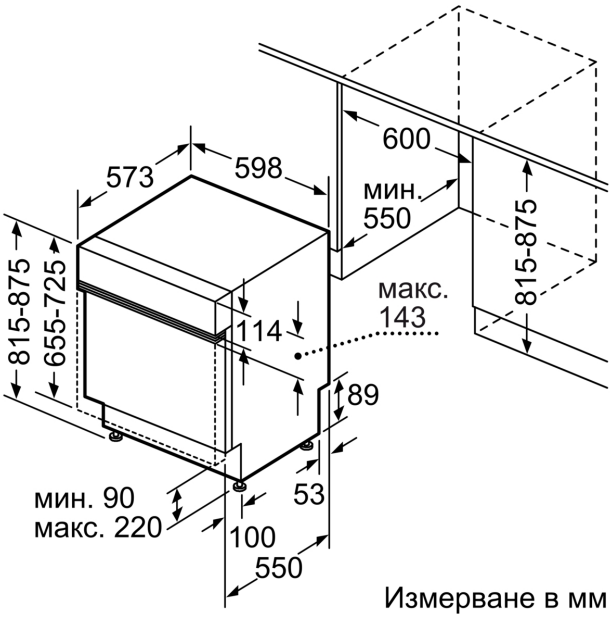

Измерване в мм