Ръководство на потребителя за арома дифузер Beurer LA 45



Обща информация

Това ръководство предоставя инструкции за настройка, използване и поддръжка на арома дифузера Beurer LA 45. Моделът използва ултразвукова технология за фино пулверизиране и е предназначен за ароматизиране на въздуха с помощта на ароматни масла в помещения с площ до 20 m^2. Устройството поддържа два режима на работа – непрекъснат и на интервали, което позволява регулиране на интензитета на разпръскване според конкретните предпочитания и условия на употреба. Дифузерът е оборудван със сваляем резервоар за вода с вместимост 140 ml, който улеснява пълненето и почистването, както и с функция за автоматично изключване при липса на вода за допълнителна безопасност. Моделът разполага с LED осветление в 9 цвята с регулируема яркост, което може да се използва самостоятелно или едновременно с функцията за пулверизиране. Конструкцията съчетава керамичен корпус и дървен капак, а ниската консумация на енергия от 12 W и тихата работа го правят подходящ за използване в спални, дневни и работни помещения.

Предупреждения за безопасност

Прочетете внимателно всички предупреждения и инструкции за безопасност, преди да използвате продукта. Моля, запазете тази информация за бъдещи справки и я предавайте заедно с устройството на бъдещи ползватели.

- Уредът може да се използва от деца над 8-годишна възраст, както и от лица с намалени физически, сензорни или умствени способности или липса на опит или знания, при условие че са под наблюдение, инструктирани са как да използват устройството безопасно и са напълно наясно с рисковете, свързани с неговото използване.
- Уредът не е играчка – не позволявайте на децата да играят с него.
- Почистването и поддръжката не трябва да се извършват от деца, освен ако не са под наблюдение.

- Изключвайте устройството от електрическата мрежа преди пълнене или почистване.
- Не използвайте почистващи препарати на основата на разтворители.
- Не допускайте зоната около устройството да се намокря или овлажнява. Ако се появи влага, намалете интензитета на пулверизиране. Ако това не е възможно, временно преустановете използването на устройството. Уверете се, че абсорбиращи материали като килими, завеси, пердета или покривки не се овлажняват.
- Имайте предвид, че високото ниво на влажност може да благоприятства развитието на микроорганизми в околната среда.
- Никога не оставяйте вода в резервоара, когато устройството не се използва.
- Микроорганизми, които могат да присъстват във водата или в средата, в която устройството се използва или съхранява, могат да се развият в резервоара за вода и да бъдат разпръснати във въздуха. Това може да създаде сериозни рискове за здравето, ако водата не се подменя поне на всеки три дни и резервоарът не се почиства правилно.
- Преди продължително съхранение изпразнете и почистете устройството. Почистете устройството отново преди следващото му използване.

Основни предупреждения

- Арома дифузерът е предназначен единствено за подобряване на аромата в помещението. Устройството е предназначено само за лична употреба.
- Използвайте устройството само по предназначение и по начина, описан в настоящото ръководство за употреба. Всяка неправилна употреба може да бъде опасна. Производителят не носи отговорност за повреди или щети, възникнали в резултат на неправилна или несъответстваща на предназначението употреба.
- Използвайте устройството само със захранващия адаптер, включен в комплекта.
- Съхранявайте опаковъчните материали далеч от деца (опасност от задушаване).
- Ако страдате от сериозно заболяване на дихателната система или белите дробове, консултирайте се с лекар преди да използвате устройството.
- Ако по време на употреба почувствате неразположение, незабавно преустановете използването на устройството, изключете го и проветрете помещението.
- Устройството трябва да се използва само с препоръчания за изпаряване агент. Използването на други вещества може да предизвика токсични реакции или да създаде риск от пожар.
- Никога не допускайте попадането на вода във вътрешността на устройството.
- Използвайте устройството само при напрежението, посочено върху него.
- Не използвайте устройството, ако показва видими признаци на повреда.

- Не използвайте устройството по време на гръмотевични бури.
- При възникване на дефект или неизправност незабавно изключете устройството и го извадете от електрическия контакт. Не дърпайте захранващия кабел или самото устройство, за да изключите захранващия адаптер от контакта. Никога не дръжте и не пренасяйте устройството, като го държите за захранващия кабел.
- Използвайте устройството само в сухи помещения (например никога в баня или сауна).
- Никога не докосвайте устройство, което е паднало във вода. Незабавно изключете захранващия адаптер от електрическата мрежа.
- Не изпускайте устройството и не го подлагайте на удари.
- Не прегъвайте и не притискайте захранващия кабел.
- Не допускайте захранващият кабел и захранващият адаптер да влизат в контакт с вода, пара или други течности.
- Ремонтите на електрически уреди могат да се извършват само от квалифицирани специалисти. Неправилно извършените ремонти могат да изложат потребителите на сериозен риск. При необходимост от ремонт се обърнете към отдела за обслужване на клиенти или към оторизиран търговец.
- Никога не използвайте устройството под покривало, като например одеяло, възглавница и други.
- Никога не използвайте устройството в близост до бензин или други леснозапалими вещества.
- След всяка употреба и преди почистване устройството трябва да бъде изключено и разкачено от захранването.
- Не поставяйте никакви предмети в отворите на устройството или върху него.
- Уверете се, че устройството е поставено върху стабилна и равна повърхност, която не е чувствителна към влага.
- Не излагайте устройството на високи температури.
- Ако устройството случайно се преобърне, от него може да изтече вода, дори ако е изключено и извадено от електрическата мрежа.
- Непосредствената зона около устройството може да стане влажна.
- В зависимост от качеството и температурата на водата в началото е възможно количеството на пулверизиране да бъде по-малко.
- Варовитата вода може да остави бели отлагания.
- Не поставяйте устройството на пода. Поставяйте го на повдигната повърхност, например маса или шкаф.
- Разположете устройството така, че отворът за пулверизиране да не е насочен към други предмети.
- Изпразвайте остатъчната вода, когато устройството не се използва.
- Резервоарът за вода и капакът са изработени от устойчиви на масла материали. Не допускайте контакт на ароматни масла с други компоненти на устройството, тъй като някои от съставките на маслата могат да ги повредят.

Съдържание на опаковката

Проверете целостта на опаковката при доставка на уреда и се уверете, че всички компоненти на устройството са налице. Преди употреба се уверете и че няма видими следи от повреда върху уреда или неговите компоненти. Ако имате съмнения, че устройството е с нарушена цялост, моля, свържете се с търговеца, от когото сте го закупили. Премахнете всички опаковъчни материали от устройството преди да го използвате.

Опаковката трябва да съдържа следните елементи:

- Арома дифузер Beurer LA 45;
- Захранващ адаптер;
- Ръководство за употреба.

Описание на устройството

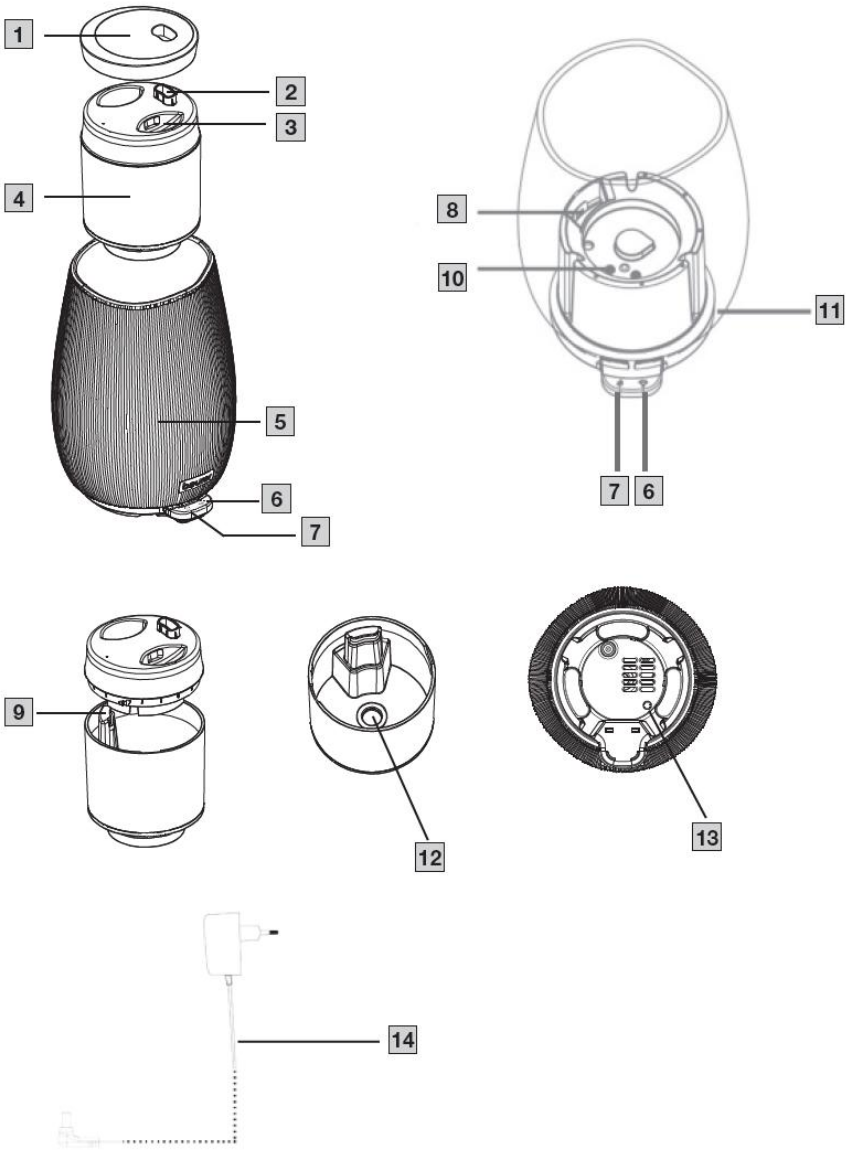

1. Капак
2. Отвор за изпускане на парата
3. Капачка на резервоара за вода
4. Резервоар за вода
5. Керамичен корпус
6. Бутон за осветлението
7. Бутон за режима на пулверизиране
8. Вентилационен отвор
9. Вентилационен канал
10. Контакти
11. Вход за въздух
12. Ултразвукова мембрана
13. Отвор за източване на водата
14. Захранващ адаптер

Инструкции за употреба

Първоначална употреба

Внимание

- Пълнете устройството само когато захранващият адаптер е изключен от електрическата мрежа.
- Никога не пълнете устройството, докато капакът е поставен.
- При използване на ароматни масла винаги спазвайте инструкциите на производителя за правилна употреба.
- Отворете картонената опаковка, отстранете всички опаковъчни материали и проверете устройството за повреди.

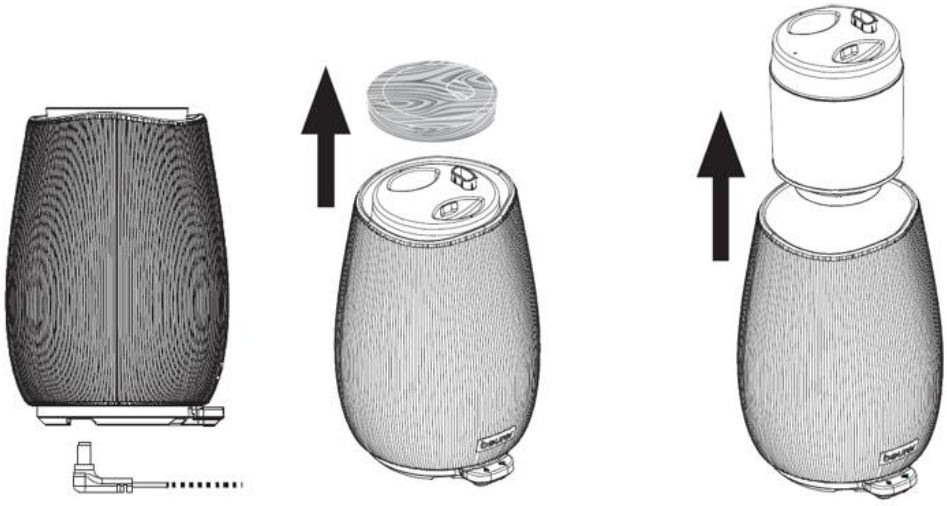

1. Свържете захранващия кабел на адаптера (14) към буксата за захранване в долната част на устройството. Прекарайте кабела през отвора, обозначен като „отвор за кабел/cable outlet“.
2. Свалете капака (1), като го издърпате нагоре.
3. Хванете капачката на резервоара за вода (3) за вдлъбнатите дръжки и издърпайте резервоара за вода (4) нагоре, за да го отстраните.

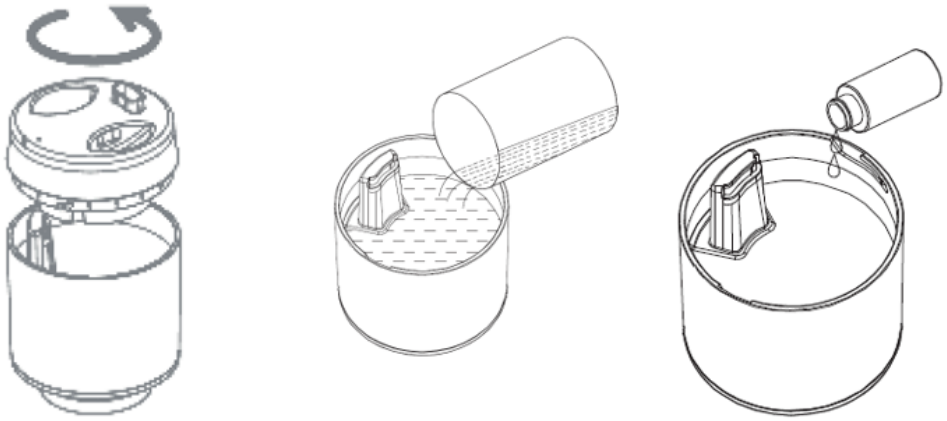

4. Развийте капачката на резервоара за вода (3) от резервоара за вода (4).
5. Внимателно напълнете резервоара с вода. Уверете се, че не превишавате обозначеното максимално ниво „MAX“.
6. Добавете 3 до 5 капки от избраното ароматно масло (не е включено в комплекта) в резервоара за вода.

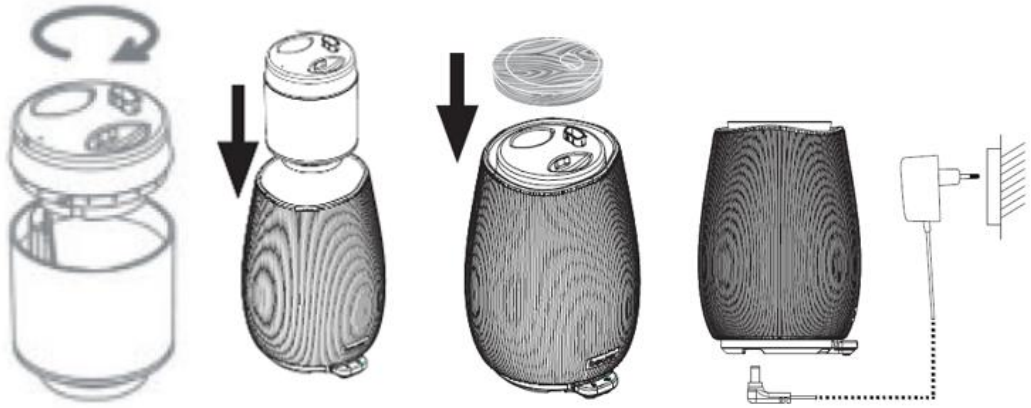

7. Завийте капачката на резервоара за вода (3) към резервоара (4), докато се фиксира сигурно. След това поставете резервоара за вода в керамичния корпус (5). Уверете се, че златистите контакти от долната страна на резервоара за вода осъществяват контакт с двата златисти контакта (10) в керамичния корпус.
8. Поставете капака (1) обратно върху капачката на резервоара за вода (3) отгоре.
9. Свържете захранващия адаптер (14) към подходящ електрически контакт. Устройството вече е готово за употреба.

Настройване на интензитета на пулверизиране и осветлението

Бутон за пулверизиране

- Натиснете бутона веднъж, за да активирате непрекъснат режим на пулверизиране.
- Натиснете бутона два пъти, за да активирате режим на пулверизиране на интервали (5 секунди работа / 5 секунди пауза).
- Натиснете бутона три пъти, за да изключите пулверизирането.

Бутон за осветление

- Натиснете бутона веднъж, за да включите ярка топла светлина.
- Натиснете бутона два пъти, за да включите ярка студена светлина.
- Натиснете бутона три пъти, за да включите червена светлина.
- Натиснете бутона четири пъти, за да включите розова светлина.
- Натиснете бутона пет пъти, за да включите лилава светлина.
- Натиснете бутона шест пъти, за да включите тъмносиня светлина.
- Натиснете бутона седем пъти, за да включите тюркоазена светлина.
- Натиснете бутона осем пъти, за да включите зелена светлина.
- Натиснете бутона девет пъти, за да включите жълта светлина.
- Натиснете бутона десет пъти, за да активирате режим на плавна смяна на цветовете.
- Натиснете и задръжте бутона, след което го отпуснете, за да намалите яркостта на текущия цвят.
- Натиснете бутона единадесет пъти, за да изключите осветлението.

Бележка: Когато устройството бъде изключено, последната използвана настройка на цвета се запазва.

След употреба

1. Изключете устройството от електрическия контакт и извадете захранващия адаптер (14).
2. Свалете капака (1), като го издърпате нагоре.
3. Хванете капачката на резервоара за вода (3) за вдлъбнатите дръжки и издърпайте резервоара за вода (4) нагоре, за да го отстраните.
4. Развийте капачката на резервоара за вода (3) от резервоара (4).
5. Излейте останалата вода през отвора за източване в корпуса.
   Важно: При изливане на водата се уверете, че вентилационният канал (9) е разположен отгоре. Уверете се, че във вътрешността на устройството не попада вода.
6. Подсушете всички части със суха кърпа.
7. Почистете устройството съгласно указанията в раздел „Поддръжка и почистване“.

Действия в случай на преобръщане на устройството по време на работа

Ако устройството се преобърне по време на работа, е възможно вода да попадне през вентилационния отвор. В такъв случай от долната страна на устройството е предвиден отвор за източване на водата (13), който позволява отстраняването ѝ от вентилационния отвор. За да източите водата през отвора за източване (13), изпълнете следните стъпки:

1. Изключете захранващия адаптер (14) от електрическата мрежа.

2. Изпразнете резервоара за вода (4), като държите вентилационния отвор (8) нагоре, за да предотвратите навлизането на вода във вентилационния отвор (8).
3. Наклонете устройството по посока на отвора за източване на водата (13), за да може водата да се оттече.
4. Оставете устройството да изсъхне в продължение на поне 24 часа.

Поддръжка и почистване

Преди да почистите устройството, се уверете, че е изключено от електрическата мрежа и че в резервоара за вода (4) не е останала вода. Редовното почистване е предпоставка за хигиенична и безпроблемна работа. Устройството може лесно да бъде разглобено за почистване без използването на инструменти (вижте раздел „Първоначална употреба“).

- В центъра на резервоара за вода (4) се намира ултразвуковата мембрана (12). Внимателно почиствайте ултразвуковата мембрана (12) с памучен тампон веднъж седмично. В зависимост от честотата на употреба може да почиствате ултразвуковата мембрана (12) и няколко пъти седмично.
- Почиствайте устройството след всяка употреба с мека, леко навлажнена кърпа, като обръщате специално внимание на вътрешността на резервоара за вода (4). Никога не използвайте абразивни, корозивни или съдържащи разтворители почистващи препарати.
- Ако в резервоара за вода (4) се образува слой варовик, предварително нанесете разтвор от лимонена киселина или оцет.

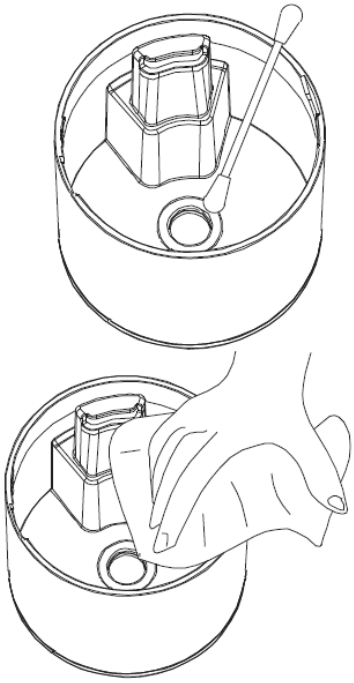

Отстраняване на проблеми

Проблем	**Възможна причина**	**Решение**
Не се извършва пулверизиране или интензитетът му е твърде слаб.	Захранващият адаптер (14) не е свързан.	Свържете захранващия адаптер (14) към подходящ електрически контакт.
Не се извършва пулверизиране или интензитетът му е твърде слаб.	В резервоара за вода (4) няма достатъчно вода.	Напълнете резервоара за вода (4) до маркировката „MAX“.

Проблем	Възможна причина	Решение
Не се извършва пулверизиране или интензитетът му е твърде слаб.	В резервоара за вода (4) има прекалено много вода.	Отстранете излишното количество вода, докато нивото достигне маркировката „MAX“.
Не се извършва пулверизиране или интензитетът му е твърде слаб.	Ултразвуковата мембрана (12) е замърсена.	Почистете ултразвуковата мембрана (12), както е описано в раздел „Почистване и поддръжка“.
Не се извършва пулверизиране или интензитетът му е твърде слаб.	Отворът за изпускане на парата (2) е запушен.	Проверете дали отворът за изпускане на парата (2) не е запушен.
Не се извършва пулверизиране или интензитетът му е твърде слаб.	Резервоарът за вода (4) няма достатъчно добър контакт с устройството.	Почистете контактите (10) със суха кърпа. Възможно е върху тях да се е натрупал прах.
Не се извършва пулверизиране или интензитетът му е твърде слаб.	Добавената вода е твърде студена.	Напълнете резервоара с топла, но не гореща вода.

Ако не можете да намерите решение на проблема си в този раздел, свържете се с отдела за обслужване на клиенти.

Технически характеристики

Характеристика	Описание
Наименование на продукта	LA 45
Захранване	Вход: 100–240 V ~ 50/60 Hz 0.35 A Изход: 24.0 V ⎓ 0.5 A; 12.0 W
Вместимост на резервоара за вода	140 ml
Подходяща площ на помещението	До приблизително 20 m^2
Принцип на работа	Ултразвуково пулверизиране
Режими на пулверизиране	Непрекъснат режим и режим на интервали
Продължителност на работа	Приблизително 4 часа в непрекъснат режим Приблизително 8 часа в режим на интервали
Тегло	Приблизително 855 г
Размери	Приблизително 13 x 13 x 18,3 см

Характеристика	Описание
Средна ефективност по време на работа	85,63 %
Ефективност при ниско натоварване (10%)	79,48 %
Консумация на енергия без натоварване	0,069 W
Захранващ адаптер	Производител: KPTEC Guandong Quanjin Electronics Technology Co. Ltd EU (110.183): K12E240050G UK: K12E240050B

Регулаторна информация

Устройството може да бъде рециклирано по-лесно, ако отделните му компоненти (керамика, дърво, пластмаса, електронни части и кабели) бъдат изхвърляни разделно.

Важно: Преди разглобяване винаги изключвайте устройството от електрическата мрежа.

1. Извадете капака (1), капачката на резервоара за вода (3) и резервоара за вода (4) от керамичния корпус (5).
2. Отворете трите гумени крачета в основата на корпуса и ги отстранете. Развийте винтовете, разположени под тях.
3. Разделете отделните компоненти един от друг.
4. Изхвърлете отделно капака (1), капачката на резервоара за вода (3), резервоара за вода (4), керамичния корпус (5), захранващия адаптер (14) и електронните компоненти.

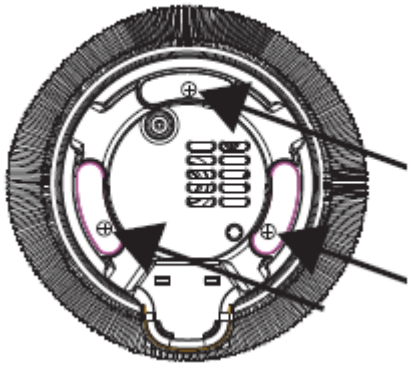

Информация за изхвърляне и рециклиране:

Не изхвърляйте този продукт с битови отпадъци.

Изхвърляйте устройството в съответствие с Директивата на Европейския парламент и на Съвета относно отпадъци от електрическо и електронно оборудване (OEEO). Опаковката следва да бъде изхвърлена по екологично съобразен начин.



Този символ на зачеркната кофа за отпадъци на колелца върху продукта, батерията, документацията или опаковката, показва, че оборудването не трябва да се поставя при битови отпадъци. В края на експлоатационния им живот изделията и батериите трябва да се изхвърлят в специализирани пунктове за събиране на отпадъци, определени от местните власти. Това осигурява рециклирането и обработката на отпадъци от електрическо и електронно оборудване по начин, който запазва ценните материали и защитава човешкото здраве и околната среда.

За повече информация относно изхвърлянето, рециклирането и местата за събиране на електрическо и електронно оборудване, моля, свържете се с местната служба за управление на битови отпадъци или с търговеца, от който сте закупили оборудването.

Гаранция

В случай на гаранционни оплаквания, обърнете се към вашия търговец или оторизиран сервиз. Ако връщате уреда, прикачете копие от касовата бележка и кратко описание на дефекта.

Приложими са следните гаранционни условия:

1. Гаранционният период е 3 години, считано от датата на покупката. В случай на гаранционни оплаквания, датата на покупка трябва да бъде удостоверена с касова бележка или фактура.
2. Поправки на уреда или части от него не удължават периода на гаранцията.
3. Гаранцията се смята за невалидна в следните случаи:
   - Неправилна употреба (неспазване на инструкциите за употреба).
   - Опити за поправка от страна на потребителя или неоторизирани трети лица.
   - Транспортни повреди от производителя към клиента или по време на транспорт до сервизния център.
   - Гаранцията не важи за аксесоари, предмет на нормално износване (маншети, батерии).
4. Beurer не носи отговорност за преки или косвени загуби, предизвикани от продукта, дори ако повредата му е призната гаранционно.

Правна информация

Производител: Beurer GmbH
Адрес: Soeflinger Strasse 218, 89077 Ulm, Germany
Телефон: +497 313 9890
Имейл: customerservice@beureruk.com

Допълнителна информация за продукта и декларация за съответствие може да бъде намерена на: www.polycomp.bg.