Серия 2, Телескопичен аспиратор, 60 cm, Сребрист металик
DFM064W55

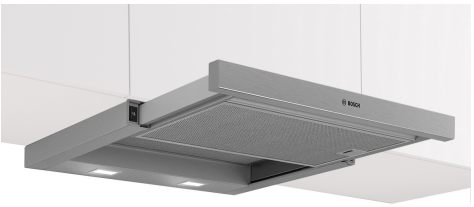

C A+++ → D

Made in Germany · Quality from Bosch ·

Допълнителни аксесоари

DSZ4682	Лайстна бяла
DSZ4686	Лайстна черна
DWZ1IT1B4	Clean Air филтър за миризми (консуматив)
DWZ1IT1I4	Комплект за рециркулация Clean Air

Телескопичен аспиратор: едва видим, интегриран в стенното тяло, това гарантира изчистен дизайн на кухнята.

- **Метален филтър за мазнини**: пречиства въздуха, улавя мазнините, лесно почистване.

Техническа информация

Типология: ..... Pull-out
Дължина на захранващия кабел: ..... 175 cm
р-ри на нишата за монтаж (В x Ш x Д): 162mm x 526.0mm x 290mm mm
Височина на продукта: ..... 203 mm
мин.разст.над ел.поставка: ..... 430 mm
Мин. разстояние над газов плот: ..... 650 mm
Нето тегло: ..... 8.8 kg
Вид управление: ..... Механичен
Брой настройки на скоростта: 3
Максимална екстракция: ..... 394 m^3/ч
Максимална рециркулация: ..... 238 m^3/ч
Maximum Air flow: ..... 394 m^3/ч
Брой лампи: 2
Ниво на шума: ..... 68 dB(A) re 1pW
Диаметър на изхода за въздуха: ..... 150 mm
Материал на филтъра за мазнини: ..... Миещ се алуминий
EAN код: 4242005538096
Мощност: ..... 108 W
Ток: ..... 10 A
Напрежение: ..... 220-240 V
Честота: ..... 50 Hz
Вид щепсел: ..... Gardy щепсел със заземяване
Типология на инсталиране: ..... За вграждане

4 242005 538096

Серия 2, Телескопичен аспиратор, 60 cm, Сребрист металик DFM064W55

Телескопичен аспиратор: едва видим, интегриран в стенното тяло, това гарантира изчистен дизайн на кухнята.

Дизайн:
- G метално сив
- За вграждане в стенен шкаф с широчина 60 cm
- Два режима на работа: отвеждане на въздуха или циркулация на въздуха

Основни функции:
- Кондензаторен двигател
- Осветление на работното място с 2x 1,5 W LED-модул
- Цветна температура: 3500 K
- Сила на осветление: 131 lux
- 2 метални филтъра за мазнина

Функции за комфорт:
- Класически бутони за степените на мощност и осветлението
- 3 степени на мощност

Удобно почистване:
- Метален филтър за мазнини подходящ за миене в съдомиялна машина

Производителност при отвеждане на въздуха:
- Съгласно EN 61591 и EN/IEC 60704-2-13 вашият уред може да постигне следните стойности в режим на отвеждане на въздуха:
- Степен 1: дебит на въздуха 276; ниво на шум 61(A) re1pW
- Степен 2: дебит на въздуха 336; ниво на шум 65(A) re1pW
- Степен 3: дебит на въздуха 394; ниво на шум 68 (A) re1pW
- Енергиен клас: C (в скала за енергийна ефективност от A++ до E)
- Среден енергиен разход: 57.3 kWh/година
- Клас на ефективност на вентилиране: D
- Клас на ефективност на осветление: A
- Клас на ефективност на филтър за мазнини: B

Производителност при рециркулация:
- За режим с циркулация на въздуха е необходим допълнителен комплект за рециркулация
- Съгласно EN 61591 и EN/IEC 60704-2-13 вашият уред може да постигне следните стойности в режим на рециркулация със стандартния комплект за рециркулация (предлага се като опционален аксесоар):
- Степен 1: дебит на въздуха 190; Ниво на шум 66(A) re1pW
- Степен 2: дебит на въздуха 220; Ниво на шум 69(A) re1pW)
- Степен 3: дебит на въздуха 238 ; Ниво на шум 71 (A) re1pW)

Техническа информация и устойчиво развитие:
- Данни за потребление:
- Захранваща мощност: 108 W
- Напрежение: 220 - 240 V
- Устойчивост:
- Произведено в Германия: произведено в неутрален по отношение на CO2 производствен обект

Информация за планиране и монтаж:
- Размери (ВхШхД): 203 x 598 x 290 mm
- Размери за вграждане (ВхШхД): 162 x 526 x 290 mm
- Дължина на захранващия кабел: 1.75 m
- Диаметър на тръбата Ø 150 мм

Серия 2, Телескопичен аспиратор, 60 cm, Сребрист металик
DFM064W55

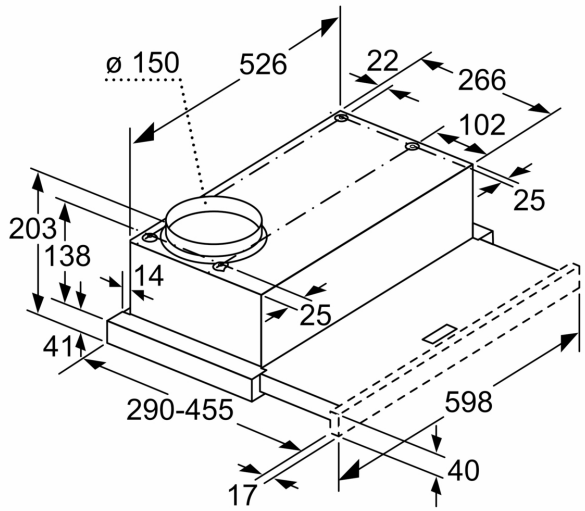

Регулиране на дълбочината на изкарването на филтъра не е възможно

Измерване в мм

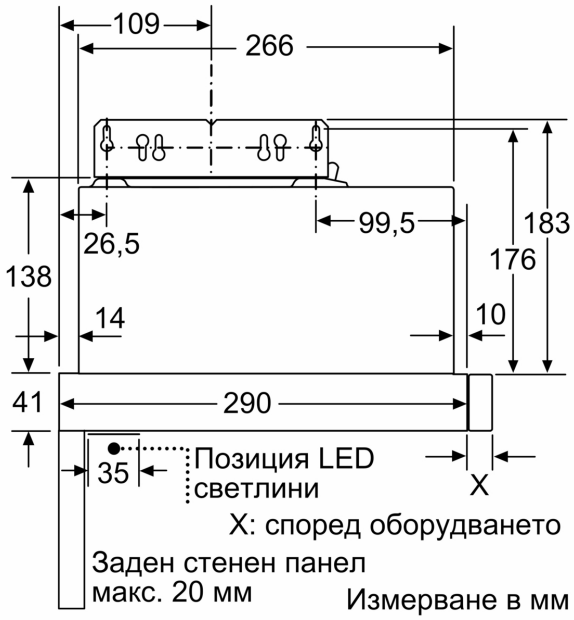

Измерване в мм

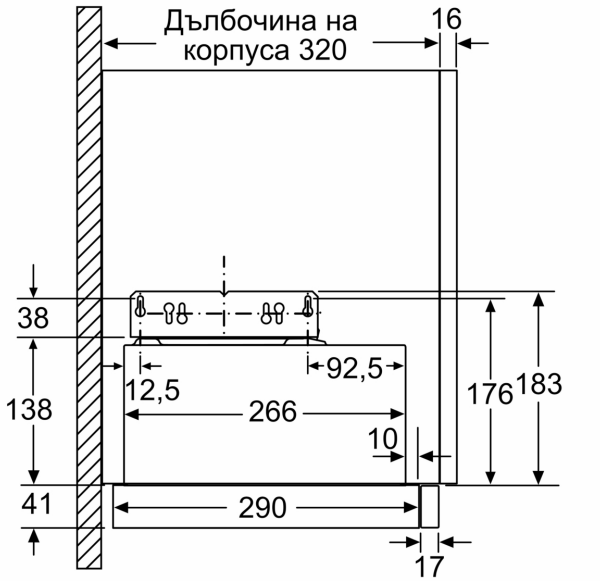

измерване в мм

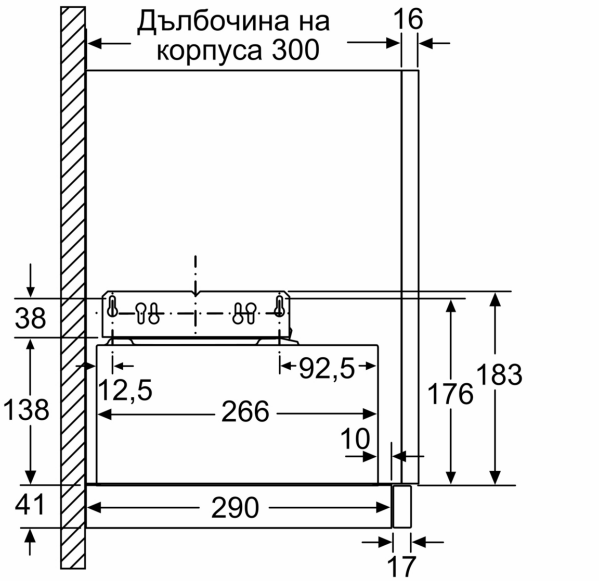

измерване в мм

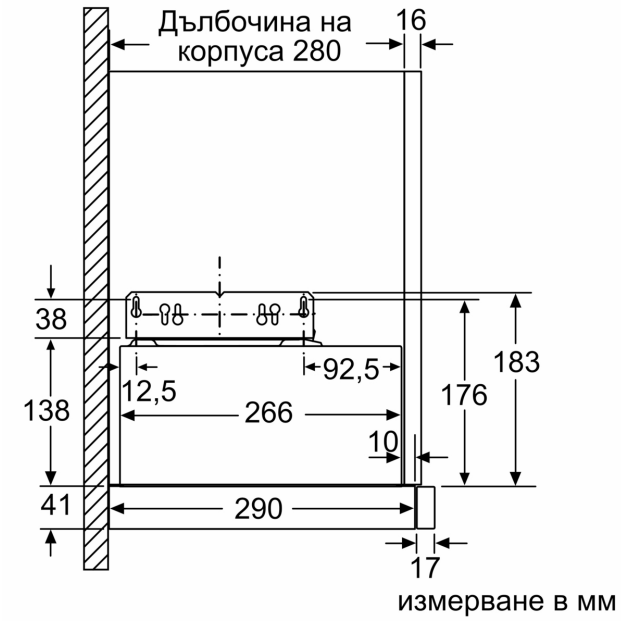

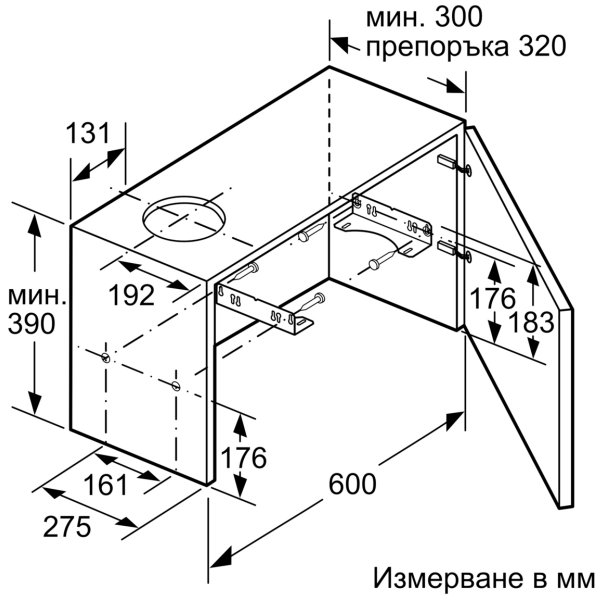

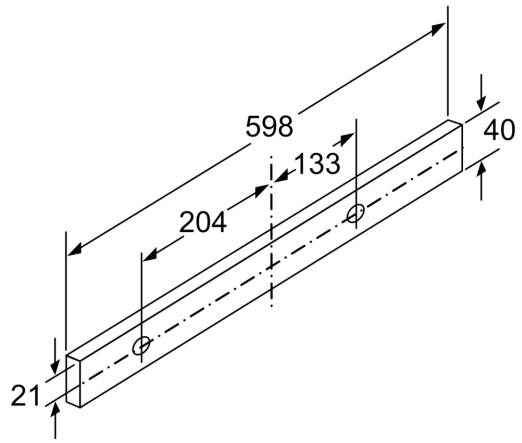

Измерване в мм